見積参考資料

工事名　Ｒ１徳土　徳島引田線　板・川端　道路休憩施設造成工事

◇経費情報◇

工種区分	道路改良工事
単価地区	徳島東部１
施工地域・工事場所	補正無し（地方部　施工場所が一般交通等の影響を受けない場合）
前金支出割合	補正を行わない
契約保証	金銭的保証
現場環境改善費	計上しない

注意

「見積参考資料」は入札参加者の迅速で適正な工事費の見積りのための一資料であり、請負契約を拘束するものではない。

設計内訳書（本01）

工事名	Ｒ１徳土　徳島引田線　板・川端　道路休憩施設造成工事	事業区分 工事区分	道路新設･改築 道路改良

工事区分・工種・種別・細別	規格	単位	数量	単価	金額	数量・金額増減	摘要
道路改良		式	1				
道路土工		式	1				
掘削工		式	1				
掘削 工区内運搬含む	土質:土砂,施工方法:ｵｰﾌﾟﾝｶｯﾄ,押土:有り,施工数量:普通土30,000m3未満又は湿地軟弱土	m3	660				単　1号
掘削工 搬入土		式	1				
土砂等運搬 L=2.9km	土質:土砂(岩塊･玉石混り土含む)	m3	3,050				単　2号
積込(ﾙｰｽﾞ) 土取場	土質:土砂,作業内容:土量50,000m3未満	m3	3,050				単　3号
路体盛土工		式	1				
路体(築堤)盛土	施工幅員:4.0m以上	m3	1,500				単　4号
路体(築堤)盛土	施工幅員:2.5m未満	m3	110				単　5号
路床盛土工		式	1				
路床盛土	施工幅員:4.0m以上	m3	2,200				単　6号
法面整形工		式	1				

設計内訳書（本01）

工事名	Ｒ１徳土　徳島引田線　板・川端　道路休憩施設造成工事	事業区分 工事区分	道路新設･改築 道路改良

工事区分・工種・種別・細別	規格	単位	数量	単価	金額	数量・金額増減	摘要
法面整形(盛土部)	法面締固め:無し,現場制約:無し	m2	110				単　7号
法面工		式	1				
植生工		式	1				
張芝	芝種類:張芝工,施工規模:300m2未満	m2	110				単　8号
排水構造物工		式	1				
作業土工 県道沿い水路		式	1				
床掘り	土質:土砂	m3	60				単　9号
作業土工 6号Ｕ型		式	1				
床掘り	土質:土砂	m3	60				単　10号
埋戻し	土質:土砂	m3	30				単　11号
基面整正		m2	26				単　12号
管渠工		式	1				
ﾋｭｰﾑ管(B形管) １号管渠, φ200	管規格:外圧管1種	m	13				単　13号

設計内訳書（本01）

工事名	Ｒ１徳土　徳島引田線　板・川端　道路休憩施設造成工事	事業区分 工事区分	道路新設･改築 道路改良

工事区分・工種・種別・細別	規格	単位	数量	単価	金額	数量・金額増減	摘要
集水桝･ﾏﾝﾎｰﾙ工		式	1				
現場打ち集水桝	集水桝･街渠桝種類:現場打材,ｺﾝｸﾘｰﾄ規格:18-8-25(高炉),法面作業補正:無し	箇所	1				単　14号
蓋 700*700*32 鎖付	蓋種類:T-2,細目,滑止め	枚	1				単　15号
場所打水路工		式	1				
現場打水路 1号Ｕ型側溝	内幅(複単不使用の場合):400,内高(複単不使用の場合):500,ｺﾝｸﾘｰﾄ規格:18-8-25(高炉)	m	45.4				単　16号
現場打水路 2号Ｕ型側溝	内幅(複単不使用の場合):400,内高(複単不使用の場合):500,ｺﾝｸﾘｰﾄ規格:18-8-25(高炉)	m	16				単　17号
現場打水路 3号Ｕ型側溝	内幅(複単不使用の場合):400,内高(複単不使用の場合):600,ｺﾝｸﾘｰﾄ規格:18-8-25(高炉)	m	6				単　18号
現場打水路 7号Ｕ型側溝	内幅(複単不使用の場合):400,内高(複単不使用の場合):400,ｺﾝｸﾘｰﾄ規格:18-8-25(高炉)	m	19				単　19号
現場打水路 6号Ｕ型	内幅(複単不使用の場合):300,内高(複単不使用の場合):300～338,ｺﾝｸﾘｰﾄ規格:18-8-25(高炉)	m	37.6				単　20号
現場打水路 Ｕ型水路,車両横断	内幅(複単不使用の場合):700,内高(複単不使用の場合):1420～1480,ｺﾝｸﾘｰﾄ規格:18-8-25(高炉)	m	29				単　21号
現場打水路 Ｕ型水路,歩道	内幅(複単不使用の場合):700,内高(複単不使用の場合):1450～1520,ｺﾝｸﾘｰﾄ規格:18-8-25(高炉)	m	23.1				単　22号
側溝蓋 1号,3号,7号U型	蓋種類:C1-B400	枚	140				単　23号
側溝蓋 2号U型側溝用	蓋種類:T-25,400用,細目,ﾎﾞﾙﾄ固定	枚	16				単　24号

設計内訳書（本01）

工事名	Ｒ１徳土　徳島引田線　板・川端　道路休憩施設造成工事	事業区分 工事区分	道路新設･改築 道路改良

工事区分・工種・種別・細別	規格	単位	数量	単価	金額	数量・金額増減	摘要
側溝蓋 U型水路(車両横断)用	蓋種類:T-25,700用(長スパン用),滑止め,ﾎﾞﾙﾄ固定	枚	29				単　25号
側溝蓋 U型水路(歩道)用	蓋種類:現場打ち床板	m	23.1				単　26号
構造物撤去工		式	1				
構造物取壊し工		式	1				
ｺﾝｸﾘｰﾄ構造物取壊し	構造物区分:無筋構造物,工法区分:機械施工	m3	112				単　27号
舗装版切断	舗装版種別:ｱｽﾌｧﾙﾄ舗装版,ｱｽﾌｧﾙﾄ舗装版厚:15cm以下	m	120				単　28号
舗装版破砕	舗装版種別:ｱｽﾌｧﾙﾄ舗装版,舗装版厚:3cm	m2	60				単　29号
運搬処理工		式	1				
殻運搬 L=5.3km	殻種別:ｺﾝｸﾘｰﾄ殻(無筋)	m3	112				単　30号
殻運搬 L=5.3km	殻種別:ｱｽﾌｧﾙﾄ殻	m3	2				単　31号
殻処分	殻種別:ｺﾝｸﾘｰﾄ殻(無筋)	m3	112				単　32号
殻処分	殻種別:ｱｽﾌｧﾙﾄ殻	m3	2				単　33号
汚泥処分 舗装版切断に伴うもの	建設汚泥	m3	0.08				単　34号

設計内訳書（本01）

工事名	Ｒ１徳土　徳島引田線　板・川端　道路休憩施設造成工事	事業区分 工事区分	道路新設･改築 道路改良

工事区分・工種・種別・細別	規格	単位	数量	単価	金額	数量・金額増減	摘要
仮設工		式	1				
交通管理工		式	1				
交通誘導警備員 Ａ		人日	40				単　35号
交通誘導警備員 Ｂ		人日	60				単　36号
舗装		式	1				
舗装工		式	1				
ｱｽﾌｧﾙﾄ舗装工 歩道舗装復旧		式	1				
下層路盤(歩道部)	路盤材種類:再生ｸﾗｯｼｬﾗﾝ RC-40,仕上り厚:100mm	m2	60				単　37号
表層(歩道部)	材料種類:密粒度ｱｽﾌｧﾙﾄ混合物(13),舗装厚:40mm,平均幅員:1.4m未満(1層当り平均仕上り厚50mm以下)	m2	60				単　38号
直接工事費		式	1				
共通仮設		式	1				
共通仮設費		式	1				
技術管理費		式	1				

設計内訳書（本01）

工事名	Ｒ１徳土　徳島引田線　板・川端　道路休憩施設造成工事	事業区分 工事区分	道路新設･改築 舗装

工事区分・工種・種別・細別	規格	単位	数量	単価	金額	数量・金額増減	摘要
土質等試験費	土粒子密度試験,修正CBR試験	式	1				内　1号
共通仮設費（率計上）		式	1				
純工事費		式	1				
現場管理費		式	1				
工事原価		式	1				
一般管理費等		式	1				
工事価格		式	1				
消費税額及び地方消費税額		式	1				
工事費計		式	1				

一式当り内訳書

単価使用年月	2019.07
歩掛適用年月	2019.07
労務調整係数	1.000-00000　0.0　0

内　1号	土質等試験費	土粒子密度試験,修正CBR試験	

名称・規格	条件	単位	数量	単価	金額	数量・金額増減	摘要
土質等試験費(一式入力)		式	1				単　52号
合計							

1次単価表

単価使用年月	2019.07
歩掛適用年月	2019.07
労務調整係数	1.000-00000　0.0　0

単　1号	掘削 工区内運搬含む	土質:土砂,施工方法:ｵｰﾌﾟﾝｶｯﾄ,押土:有り,施工数量:普通土30,000m3未満又は湿地軟弱土	単位	m3	単位数量	1	単価	

名称・規格	条件	単位	数量	単価	金額	摘要
掘削	土砂,ｵｰﾌﾟﾝｶｯﾄ,有り,普通土30,000m3未満･湿地軟弱土	m3	1			
合計						
単価						円／m3

1次単価表

単価使用年月	2019.07
歩掛適用年月	2019.07
労務調整係数	1.000-00000　0.0　0

単　2号	土砂等運搬 L=2.9km	土質:土砂(岩塊･玉石混り土含む)	単位	m3	単位数量	1	単価	

名称・規格	条件	単位	数量	単価	金額	摘要
土砂等運搬	標準,ﾊﾞｯｸﾎｳ山積0.8m3(平積0.6m3),土砂(岩塊･玉石混り土含む),無し,3.0km以下	m3	1			
合計						
単価						円／m3

1次単価表

単価使用年月	2019.07
歩掛適用年月	2019.07
労務調整係数	1.000-00000　0.0　0

単　3号	積込(ﾙｰｽﾞ) 土取場	土質:土砂,作業内容:土量50,000m3未満	単位	m3	単位数量	1	単価	

名称・規格	条件	単位	数量	単価	金額	摘要
積込(ﾙｰｽﾞ)	土砂,土量50,000m3未満	m3	1			
合計						
単価						円／m3

1次単価表

単価使用年月	2019.07
歩掛適用年月	2019.07
労務調整係数	1.000-00000　0.0　0

単　4号	路体(築堤)盛土	施工幅員:4.0m以上	単位	m3	単位数量	1	単価	

名称・規格	条件	単位	数量	単価	金額	摘要
路体(築堤)盛土	4.0m以上,10,000m3未満,無し	m3	1			
合計						
単価						円／m3

１次単価表

単価使用年月	2019.07
歩掛適用年月	2019.07
労務調整係数	1.000-00000　0.0　0

単　5号	路体(築堤)盛土	施工幅員:2.5m未満	単位	m3	単位数量	1	単価	

名称・規格	条件	単位	数量	単価	金額	摘要
路体(築堤)盛土	2.5m未満	m3	1			
合計						
単価						円／m3

１次単価表

単価使用年月	2019.07
歩掛適用年月	2019.07
労務調整係数	1.000-00000　0.0　0

単　6号	路床盛土	施工幅員:4.0m以上	単位	m3	単位数量	1	単価	

名称・規格	条件	単位	数量	単価	金額	摘要
路床盛土	4.0m以上,10,000m3未満,無し	m3	1			
合計						
単価						円／m3

1次単価表

単価使用年月	2019.07
歩掛適用年月	2019.07
労務調整係数	1.000-00000　0.0　0

単　7号	法面整形(盛土部)	法面締固め:無し,現場制約:無し	単位	m2	単位数量	1	単価	

名称・規格	条件	単位	数量	単価	金額	摘要
法面整形	盛土部,無し,無し,ﾚｷ質土､砂及び砂質土､粘性土,全ての費用	m2	1			
合計						
単価						円／m2

1次単価表

単価使用年月	2019.07
歩掛適用年月	2019.07
労務調整係数	1.000-00000　0.0　0

単　8号	張芝	芝種類:張芝工,施工規模:300m2未満	単位	m2	単位数量	1	単価	

名称・規格	条件	単位	数量	単価	金額	摘要
人力施工による植生工	張芝工,300m2未満,無	m2	1			単　39号
合計						
単価						円／m2

1次単価表

単価使用年月	2019.07
歩掛適用年月	2019.07
労務調整係数	1.000-00000　0.0　0

単　9号	床掘り	土質:土砂	単位	m3	単位数量	1	単価	

名称・規格	条件	単位	数量	単価	金額	摘要
床掘り	土砂,平均施工幅1m以上2m未満,無し,無し	m3	1			
合計						
単価						円／m3

1次単価表

単価使用年月	2019.07
歩掛適用年月	2019.07
労務調整係数	1.000-00000　0.0　0

単　10号	床掘り	土質:土砂	単位	m3	単位数量	1	単価	

名称・規格	条件	単位	数量	単価	金額	摘要
床掘り	土砂,平均施工幅1m以上2m未満,無し,無し	m3	1			
合計						
単価						円／m3

１次単価表

単価使用年月	2019.07
歩掛適用年月	2019.07
労務調整係数	1.000-00000　0.0　0

単　11号	埋戻し	土質:土砂	単位	m3	単位数量	1	単価	

名称・規格	条件	単位	数量	単価	金額	摘要
埋戻し	最大埋戻幅1m未満	m3	1			
合計						
単価						円／m3

１次単価表

単価使用年月	2019.07
歩掛適用年月	2019.07
労務調整係数	1.000-00000　0.0　0

単　12号	基面整正		単位	m2	単位数量	1	単価	

名称・規格	条件	単位	数量	単価	金額	摘要
基面整正		m2	1			
合計						
単価						円／m2

１次単価表

単価使用年月	2019.07
歩掛適用年月	2019.07
労務調整係数	1.000-00000　0.0　0

単　13号	ﾋｭｰﾑ管(B形管) １号管渠, φ200	管規格:外圧管1種	単位	m	単位数量	1	単価	

名称・規格	条件	単位	数量	単価	金額	摘要
ﾋｭｰﾑ管(B形管)	据付,200mm,90°　巻き,有り,外圧管1種,18-8-40(高炉),全ての費用	m	1			
合計						
単価						円／m

１次単価表

単価使用年月	2019.07
歩掛適用年月	2019.07
労務調整係数	1.000-00000　0.0　0

単　14号	現場打ち集水桝	集水桝･街渠桝種類:現場打材,ｺﾝｸﾘｰﾄ規格:18-8-25(高炉),法面作業補正:無し	単位	箇所	単位数量	1	単価	

名称・規格	条件	単位	数量	単価	金額	摘要
現場打ち集水桝･街渠桝(本体)	18-8-25(高炉),0.49m3を超え0.52m3以下,人力打設,一般養生･特殊養生(練炭)	箇所	1			
合計						
単価						円／箇所

１次単価表

単価使用年月	2019.07
歩掛適用年月	2019.07
労務調整係数	1.000-00000　0.0　0

単　15号	蓋 700*700*32 鎖付	蓋種類:T-2,細目,滑止め	単位	枚	単位数量	1	単価	

名称・規格	条件	単位	数量	単価	金額	摘要
蓋版		枚	1			単　40号
合計						
単価						円／枚

１次単価表

単価使用年月	2019.07
歩掛適用年月	2019.07
労務調整係数	1.000-00000　0.0　0

単　16号	現場打水路 1号Ｕ型側溝	内幅(複単不使用の場合):400,内高(複単不使用の場合):500,ｺﾝｸﾘｰﾄ規格:18-8-25(高炉)	単位	m	単位数量	10	単価	

名称・規格	条件	単位	数量	単価	金額	摘要
ｺﾝｸﾘｰﾄ	小型構造物,人力打設,18-8-25(高炉),一般養生,無し,全ての費用	m3	2.4			
型枠	一般型枠,小型構造物	m2	26			
基礎砕石	12.5cmを超え17.5cm以下,再生ｸﾗｯｼｬﾗﾝ 40～0,全ての費用	m2	8			
合計						
単価						円／m

１次単価表

単価使用年月	2019.07
歩掛適用年月	2019.07
労務調整係数	1.000-00000　0.0　0

単　17号	現場打水路 2号Ｕ型側溝	内幅(複単不使用の場合):400,内高(複単不使用の場合):500,ｺﾝｸﾘｰﾄ規格:18-8-25(高炉)	単位	m	単位数量	10	単価	

名称・規格	条件	単位	数量	単価	金額	摘要
ｺﾝｸﾘｰﾄ	小型構造物,人力打設,18-8-25(高炉),一般養生,無し,全ての費用	m3	2.4			
型枠	一般型枠,小型構造物	m2	26			
基礎砕石	12.5cmを超え17.5cm以下,再生ｸﾗｯｼｬﾗﾝ 40～0,全ての費用	m2	8			
合計						
単価						円／m

１次単価表

単価使用年月	2019.07
歩掛適用年月	2019.07
労務調整係数	1.000-00000　0.0　0

単　18号	現場打水路 3号Ｕ型側溝	内幅(複単不使用の場合):400,内高(複単不使用の場合):600,ｺﾝｸﾘｰﾄ規格:18-8-25(高炉)	単位	m	単位数量	10	単価	

名称・規格	条件	単位	数量	単価	金額	摘要
ｺﾝｸﾘｰﾄ	小型構造物,人力打設,18-8-25(高炉),一般養生,無し,全ての費用	m3	2.7			
型枠	一般型枠,小型構造物	m2	30			
基礎砕石	12.5cmを超え17.5cm以下,再生ｸﾗｯｼｬﾗﾝ 40～0,全ての費用	m2	8			
合計						
単価						円／m

１次単価表

単価使用年月	2019.07
歩掛適用年月	2019.07
労務調整係数	1.000-00000　0.0　0

単　19号	現場打水路 7号Ｕ型側溝	内幅(複単不使用の場合):400,内高(複単不使用の場合):400,ｺﾝｸﾘｰﾄ規格:18-8-25(高炉)	単位	m	単位数量	10	単価	

名称・規格	条件	単位	数量	単価	金額	摘要
ｺﾝｸﾘｰﾄ	小型構造物,人力打設,18-8-25(高炉),一般養生,無し,全ての費用	m3	2.4			
型枠	一般型枠,小型構造物	m2	26			
基礎砕石	12.5cmを超え17.5cm以下,再生ｸﾗｯｼｬﾗﾝ 40～0,全ての費用	m2	8			
目地板	瀝青質目地板t=10	m2	0.2			
合計						
単価						円／m

１次単価表

単価使用年月	2019.07
歩掛適用年月	2019.07
労務調整係数	1.000-00000　0.0　0

単　20号	現場打水路 6号Ｕ型	内幅(複単不使用の場合):300,内高(複単不使用の場合):300～338,ｺﾝｸﾘｰﾄ規格:18-8-25(高炉)	単位	m	単位数量	10	単価	

名称・規格	条件	単位	数量	単価	金額	摘要
ｺﾝｸﾘｰﾄ	小型構造物,人力打設,18-8-25(高炉),一般養生,無し,全ての費用	m3	1.8			
型枠	一般型枠,小型構造物	m2	18			
基礎砕石	12.5cmを超え17.5cm以下,再生ｸﾗｯｼｬﾗﾝ 40～0,全ての費用	m2	7			
合計						
単価						円／m

1次単価表

単価使用年月	2019.07
歩掛適用年月	2019.07
労務調整係数	1.000-00000　0.0　0

単　21号	現場打水路 U型水路,車両横断	内幅(複単不使用の場合):700,内高(複単不使用の場合):1420～1480,ｺﾝｸﾘｰﾄ規格:18-8-25(高炉)	単位	m	単位数量	29	単価	

名称・規格	条件	単位	数量	単価	金額	摘要
ｺﾝｸﾘｰﾄ	無筋･鉄筋構造物,人力打設,18-8-25(高炉),一般養生,無し,全ての費用	m3	24			
型枠	一般型枠,鉄筋･無筋構造物	m2	195			
鉄筋工[市場単価]	SD345 D13,一般構造物,10t未満,無,無,無,無,補正無(鉄筋割合10%未満含む),補正無(一般構造物)	t	1.19			単　41号
基礎砕石	12.5cmを超え17.5cm以下,再生ｸﾗｯｼｬﾗﾝ 40～0,全ての費用	m2	34			
目地板	瀝青質目地板t=10	m2	2			
ｺﾝｸﾘｰﾄ	小型構造物,人力打設,18-8-40(高炉),一般養生,無し,全ての費用	m3	2			
型枠	一般型枠,均しｺﾝｸﾘｰﾄ	m2	3			
合計						
単価						円／m

1次単価表

単価使用年月	2019.07
歩掛適用年月	2019.07
労務調整係数	1.000-00000　0.0　0

単　22号	現場打水路 U型水路,歩道	内幅(複単不使用の場合):700,内高(複単不使用の場合):1450～1520,ｺﾝｸﾘｰﾄ規格:18-8-25(高炉)	単位	m	単位数量	23.1	単価	

名称・規格	条件	単位	数量	単価	金額	摘要
ｺﾝｸﾘｰﾄ	無筋･鉄筋構造物,人力打設,18-8-25(高炉),一般養生,無し,全ての費用	m3	19			
型枠	一般型枠,鉄筋･無筋構造物	m2	146			
鉄筋工[市場単価]	SD345 D13,一般構造物,10t未満,無,無,無,無,補正無(鉄筋割合10%未満含む),補正無(一般構造物)	t	0.72			単　41号
基礎砕石	12.5cmを超え17.5cm以下,再生ｸﾗｯｼｬﾗﾝ 40～0,全ての費用	m2	28			
目地板	瀝青質目地板t=10	m2	2			
ｺﾝｸﾘｰﾄ	小型構造物,人力打設,18-8-40(高炉),一般養生,無し,全ての費用	m3	1			
型枠	一般型枠,均しｺﾝｸﾘｰﾄ	m2	2			
合計						
単価						円／m

１次単価表

単価使用年月	2019.07
歩掛適用年月	2019.07
労務調整係数	1.000-00000　0.0　0

単　23号	側溝蓋 1号,3号,7号U型	蓋種類:C1-B400	単位	枚	単位数量	1	単価	

名称・規格	条件	単位	数量	単価	金額	摘要
蓋版		枚	1			単　42号
合計						
単価						円／枚

１次単価表

単価使用年月	2019.07
歩掛適用年月	2019.07
労務調整係数	1.000-00000　0.0　0

単　24号	側溝蓋 2号U型側溝用	蓋種類:T-25,400用,細目,ﾎﾞﾙﾄ固定	単位	枚	単位数量	1	単価	

名称・規格	条件	単位	数量	単価	金額	摘要
蓋版		枚	1			単　43号
合計						
単価						円／枚

1次単価表

単価使用年月	2019.07
歩掛適用年月	2019.07
労務調整係数	1.000-00000　0.0　0

単　25号	側溝蓋 U型水路(車両横断)用	蓋種類:T-25,700用(長スパン用),滑止め,ﾎﾞﾙﾄ固定	単位	枚	単位数量	1	単価	

名称・規格	条件	単位	数量	単価	金額	摘要
蓋版		枚	1			単　44号
合計						
単価						円／枚

1次単価表

単価使用年月	2019.07
歩掛適用年月	2019.07
労務調整係数	1.000-00000　0.0　0

単　26号	側溝蓋 U型水路(歩道)用	蓋種類:現場打ち床板	単位	m	単位数量	10	単価	

名称・規格	条件	単位	数量	単価	金額	摘要
ｺﾝｸﾘｰﾄ	無筋･鉄筋構造物,人力打設,24-8-25(20)(高炉),一般養生,無し,全ての費用	m3	1.1			
型枠	一般型枠,鉄筋･無筋構造物	m2	9			
鉄筋工[市場単価]	SD345 D13,一般構造物,10t未満,無,無,無,無,補正無(鉄筋割合10%未満含む),補正無(一般構造物)	t	0.09			単　41号
ﾊﾟｲﾌﾟｻﾎﾟｰﾄ支保･くさび結合支保	ﾊﾟｲﾌﾟｻﾎﾟｰﾄ支保,V<=40空m3,f<=40kN/m2[t<=120cm]	空m3	10.3			単　45号
合計						
単価						円／m

1次単価表

単価使用年月	2019.07
歩掛適用年月	2019.07
労務調整係数	1.000-00000　0.0　0

単　27号	ｺﾝｸﾘｰﾄ構造物取壊し	構造物区分:無筋構造物,工法区分:機械施工	単位	m3	単位数量	1	単価	

名称・規格	条件	単位	数量	単価	金額	摘要
構造物とりこわし	無筋構造物,機械施工,無し,無し,不要	m3	1			単　46号
合計						
単価						円／m3

1次単価表

単価使用年月	2019.07
歩掛適用年月	2019.07
労務調整係数	1.000-00000　0.0　0

単　28号	舗装版切断	舗装版種別:ｱｽﾌｧﾙﾄ舗装版,ｱｽﾌｧﾙﾄ舗装版厚:15cm以下	単位	m	単位数量	1	単価	

名称・規格	条件	単位	数量	単価	金額	摘要
舗装版切断	ｱｽﾌｧﾙﾄ舗装版,15cm以下,全ての費用	m	1			
合計						
単価						円／m

1次単価表

単価使用年月	2019.07
歩掛適用年月	2019.07
労務調整係数	1.000-00000　0.0　0

単　29号	舗装版破砕	舗装版種別:ｱｽﾌｧﾙﾄ舗装版,舗装版厚:3cm	単位	m2	単位数量	1	単価	

名称・規格	条件	単位	数量	単価	金額	摘要
舗装版破砕	ｱｽﾌｧﾙﾄ舗装版,無し,不要,15cm以下,有り,全ての費用	m2	1			
合計						
単価						円／m2

1次単価表

単価使用年月	2019.07
歩掛適用年月	2019.07
労務調整係数	1.000-00000　0.0　0

単　30号	殻運搬 L=5.3km	殻種別:ｺﾝｸﾘｰﾄ殻(無筋)	単位	m3	単位数量	1	単価	

名称・規格	条件	単位	数量	単価	金額	摘要
殻運搬	Co(無筋･鉄筋)構造物とりこわし,機械積込,無し,5.5km以下,全ての費用	m3	1			
合計						
単価						円／m3

1次単価表

単価使用年月	2019.07
歩掛適用年月	2019.07
労務調整係数	1.000-00000　0.0　0

単　31号	殻運搬 L=5.3km	殻種別:ｱｽﾌｧﾙﾄ殻	単位	m3	単位数量	1	単価	

名称・規格	条件	単位	数量	単価	金額	摘要
殻運搬	舗装版破砕,機械(騒音対策不要、厚15cm以下),無し,6.5km以下,全ての費用	m3	1			
合計						
単価						円／m3

1次単価表

単価使用年月	2019.07
歩掛適用年月	2019.07
労務調整係数	1.000-00000　0.0　0

単　32号	殻処分	殻種別:ｺﾝｸﾘｰﾄ殻(無筋)	単位	m3	単位数量	1	単価	

名称・規格	条件	単位	数量	単価	金額	摘要
処分費(m3)		m3	1			単　47号
合計						
単価						円／m3

１次単価表

単価使用年月	2019.07
歩掛適用年月	2019.07
労務調整係数	1.000-00000　0.0　0

単　33号	殻処分	殻種別:ｱｽﾌｧﾙﾄ殻	単位	m3	単位数量	1	単価	

名称・規格	条件	単位	数量	単価	金額	摘要
処分費(m3)		m3	1			単　48号
合計						
単価						円／m3

１次単価表

単価使用年月	2019.07
歩掛適用年月	2019.07
労務調整係数	1.000-00000　0.0　0

単　34号	汚泥処分 舗装版切断に伴うもの	建設汚泥	単位	m3	単位数量	1	単価	

名称・規格	条件	単位	数量	単価	金額	摘要
処分費(m3)		m3	1			単　49号
合計						
単価						円／m3

１次単価表

単価使用年月	2019.07
歩掛適用年月	2019.07
労務調整係数	1.000-00000　0.0　0

単　35号	交通誘導警備員 A		単位	人日	単位数量	1	単価	
名称・規格		条件	単位	数量	単価	金額	摘要	
交通誘導警備員A			人日	1			単　50号	
合計								
単価							円／人日	

１次単価表

単価使用年月	2019.07
歩掛適用年月	2019.07
労務調整係数	1.000-00000　0.0　0

単　36号	交通誘導警備員 B		単位	人日	単位数量	1	単価	
名称・規格		条件	単位	数量	単価	金額	摘要	
交通誘導警備員B			人日	1			単　51号	
合計								
単価							円／人日	

1次単価表

単価使用年月	2019.07
歩掛適用年月	2019.07
労務調整係数	1.000-00000　0.0　0

単　37号	下層路盤(歩道部)	路盤材種類:再生ｸﾗｯｼｬﾗﾝ RC-40,仕上り厚:100mm	単位	m2	単位数量	1	単価	

名称・規格	条件	単位	数量	単価	金額	摘要
下層路盤(歩道部)	100mm,1層施工,再生ｸﾗｯｼｬﾗﾝ RC-40,全ての費用	m2	1			
合計						
単価						円／m2

1次単価表

単価使用年月	2019.07
歩掛適用年月	2019.07
労務調整係数	1.000-00000　0.0　0

単　38号	表層(歩道部)	材料種類:密粒度ｱｽﾌｧﾙﾄ混合物(13),舗装厚:40mm,平均幅員:1.4m未満(1層当り平均仕上り厚50mm以下)	単位	m2	単位数量	1	単価	

名称・規格	条件	単位	数量	単価	金額	摘要
表層(歩道部)	1.4m未満(仕上厚50mm以下),40mm,密粒度ｱｽﾌｧﾙﾄ混合物(13),ﾌﾟﾗｲﾑｺｰﾄ PK-3,全ての費用	m2	1			
合計						
単価						円／m2

２次単価表

単価使用年月	2019.07
歩掛適用年月	2019.07
労務調整係数	1.000-00000　0.0　0

単　39号	人力施工による植生工	張芝工,300m2未満,無	単位	m2	単位数量	1	単価	

名称・規格	条件	単位	数量	単価	金額	摘要
法面工(張芝工) 野芝･高麗芝(全面張)		m2	1			
諸雑費(まるめ)		式	1			
合計						
単価						円／m2

２次単価表

単価使用年月	2019.07
歩掛適用年月	2019.07
労務調整係数	1.000-00000　0.0　0

単　40号	蓋版		単位	枚	単位数量	1	単価	

名称・規格	条件	単位	数量	単価	金額	摘要
蓋版	据付け,無し,蓋版(各種),40を超え170kg/枚以下,無し,無し	枚	1			単　53号
合計						
単価						円／枚

２次単価表

単価使用年月	2019.07
歩掛適用年月	2019.07
労務調整係数	1.000-00000　0.0　0

単　41号	鉄筋工[市場単価]	SD345 D13,一般構造物,10t未満,無,無,無,補正無(鉄筋割合10%未満含む),補正無(一般構造物)	単位	t	単位数量	1	単価	

名称・規格	条件	単位	数量	単価	金額	摘要
鉄筋ｺﾝｸﾘｰﾄ用棒鋼 SD345 D13		t	1.03			
鉄筋工 加工･組立共 一般構造物		t	1			
諸雑費(まるめ)		式	1			
合計						
単価						円／t

２次単価表

単価使用年月	2019.07
歩掛適用年月	2019.07
労務調整係数	1.000-00000　0.0　0

単　42号	蓋版		単位	枚	単位数量	10	単価	
名称・規格		条件	単位	数量	単価	金額	摘要	
蓋版		据付け,無し,蓋版(各種),40を超え170kg/枚以下,無し,無し	枚	10			単　54号	
合計								
単価							円／枚	

２次単価表

単価使用年月	2019.07
歩掛適用年月	2019.07
労務調整係数	1.000-00000　0.0　0

単　43号	蓋版		単位	枚	単位数量	10	単価	
名称・規格		条件	単位	数量	単価	金額	摘要	
蓋版		据付け,無し,蓋版(各種),40を超え170kg/枚以下,無し,無し	枚	10			単　55号	
合計								
単価							円／枚	

２次単価表

単価使用年月	2019.07
歩掛適用年月	2019.07
労務調整係数	1.000-00000　0.0　0

単　44号	蓋版		単位	枚	単位数量	10	単価	

名称・規格	条件	単位	数量	単価	金額	摘要
ｸﾞﾚｰﾁﾝｸﾞ床板　ｵｰﾌﾟﾝﾀｲﾌﾟ 本体ﾊﾟﾈﾙ (HDZ55)		t	1.15			
ｸﾞﾚｰﾁﾝｸﾞ床板　ｵｰﾌﾟﾝﾀｲﾌﾟ 受け枠 (HDZ55)		t	0.2			
ｸﾞﾚｰﾁﾝｸﾞ床板　ｵｰﾌﾟﾝﾀｲﾌﾟ ﾎﾞﾙﾄ固定加工		箇所	40			
蓋版		枚	10			単　56号
合計						
単価						円／枚

2次単価表

単価使用年月	2019.07
歩掛適用年月	2019.07
労務調整係数	1.000-00000　0.0　0

単　45号	ﾊﾟｲﾌﾟｻﾎﾟｰﾄ支保･くさび結合支保	ﾊﾟｲﾌﾟｻﾎﾟｰﾄ支保,V<=40空m3,f<=40kN/m2[t<=120cm]	単位	空m3	単位数量	100	単価	

名称・規格	条件	単位	数量	単価	金額	摘要
土木一般世話役		人				
型わく工		人				
とび工		人				
普通作業員		人				
諸雑費(率+まるめ)		式	1			
合計						
単価						円／空m3

２次単価表

単価使用年月	2019.07
歩掛適用年月	2019.07
労務調整係数	1.000-00000　0.0　0

単　46号	構造物とりこわし	無筋構造物,機械施工,無し,無し,不要	単位	m3	単位数量	1	単価	

名称・規格	条件	単位	数量	単価	金額	摘要
無筋構造物 昼間 機械施工 制約無		m3	1			
諸雑費(まるめ)		式	1			
合計						
単価						円／m3

２次単価表

単価使用年月	2019.07
歩掛適用年月	2019.07
労務調整係数	1.000-00000　0.0　0

単　47号	処分費(m3)		単位	m3	単位数量	100	単価	

名称・規格	条件	単位	数量	単価	金額	摘要
処分費 無筋ｺﾝｸﾘｰﾄ殻		m3	100			
合計						
単価						円／m3

２次単価表

単価使用年月	2019.07
歩掛適用年月	2019.07
労務調整係数	1.000-00000　0.0　0

単　48号	処分費(m3)		単位	m3	単位数量	100	単価	

名称・規格	条件	単位	数量	単価	金額	摘要
処分費 ｱｽﾌｧﾙﾄ殻		m3	100			
合計						
単価						円／m3

２次単価表

単価使用年月	2019.07
歩掛適用年月	2019.07
労務調整係数	1.000-00000　0.0　0

単　49号	処分費(m3)		単位	m3	単位数量	100	単価	

名称・規格	条件	単位	数量	単価	金額	摘要
処分費 建設汚泥		m3	100			
合計						
単価						円／m3

２次単価表

単価使用年月	2019.07
歩掛適用年月	2019.07
労務調整係数	1.000-00000　0.0　0

単　50号	交通誘導警備員A		単位	人日	単位数量	1	単価	
名称・規格		条件	単位	数量	単価	金額	摘要	
交通誘導警備員A			人					
合計								
単価							円／人日	

２次単価表

単価使用年月	2019.07
歩掛適用年月	2019.07
労務調整係数	1.000-00000　0.0　0

単　51号	交通誘導警備員B		単位	人日	単位数量	1	単価	
名称・規格		条件	単位	数量	単価	金額	摘要	
交通誘導警備員B			人					
合計								
単価							円／人日	

２次単価表

単価使用年月	2019.07
歩掛適用年月	2019.07
労務調整係数	1.000-00000　0.0　0

単　52号	土質等試験費(一式入力)		単位	式	単位数量	1	単価	

名称・規格	条件	単位	数量	単価	金額	摘要
土質等試験費		式	1			
合計						

3次単価表

単価使用年月	2019.07
歩掛適用年月	2019.07
労務調整係数	1.000-00000　0.0　0

単　53号	蓋版	据付け,無し,蓋版(各種),40を超え170kg/枚以下,無し,無し	単位	枚	単位数量	100	単価	

名称・規格	条件	単位	数量	単価	金額	摘要
蓋版ｺﾝｸﾘｰﾄ･鋼製 昼間 170kg以下 制約無		枚	100			
側溝蓋 T-2　695*700　細目		枚	100			
諸雑費(まるめ)		式	1			
合計						
単価						円／枚

3次単価表

単価使用年月	2019.07
歩掛適用年月	2019.07
労務調整係数	1.000-00000　0.0　0

単　54号	蓋版	据付け,無し,蓋版(各種),40を超え170kg/枚以下,無し,無し	単位	枚	単位数量	100	単価	

名称・規格	条件	単位	数量	単価	金額	摘要
蓋版ｺﾝｸﾘｰﾄ･鋼製 昼間 170kg以下 制約無		枚	100			
側溝蓋 C1-B400		枚	100			
諸雑費(まるめ)		式	1			
合計						
単価						円／枚

3次単価表

単価使用年月	2019.07
歩掛適用年月	2019.07
労務調整係数	1.000-00000　0.0　0

単　55号	蓋版	据付け,無し,蓋版(各種),40を超え170kg/枚以下,無し,無し	単位	枚	単位数量	100	単価	

名称・規格	条件	単位	数量	単価	金額	摘要
蓋版ｺﾝｸﾘｰﾄ･鋼製 昼間 170kg以下 制約無		枚	100			
側溝蓋 T-25 400用側溝鋼製蓋 細目 ﾎﾞﾙﾄ固定		枚	100			
諸雑費(まるめ)		式	1			
合計						
単価						円／枚

３次単価表

単価使用年月	2019.07
歩掛適用年月	2019.07
労務調整係数	1.000-00000　0.0　0

単　56号	蓋版		単位	枚	単位数量	100	単価	

名称・規格	条件	単位	数量	単価	金額	摘要
蓋版ｺﾝｸﾘｰﾄ･鋼製 昼間 170kg以下 制約無		枚	100			
諸雑費(まるめ)		式	1			
合計						
単価						円／枚

機労材集計リスト（機械）

工事名	Ｒ１徳土　徳島引田線　板・川端　道路休憩施設造成工事					
単価コード	名　称	規　格	単位	数量	金額	摘要
L001005006	ﾌﾞﾙﾄﾞｰｻﾞ[湿地]	7t級	日	18.082	130,900	
L001010003	ﾊﾞｯｸﾎｳ(ｸﾛｰﾗ)[標準]	山積0.45m3(平積0.35m3)	日	0.18	1,109	
L001010007	ﾊﾞｯｸﾎｳ(ｸﾛｰﾗ)[標準]	山積0.8m3(平積0.6m3)	日	1.478	14,790	
L001011002	小型ﾊﾞｯｸﾎｳ(ｸﾛｰﾗ)[標準]	山積0.11m3(平積0.08m3)	日	0.403	1,518	
L001070002	振動ﾛｰﾗ(舗装用)[ﾊﾝﾄﾞｶﾞｲﾄﾞ式]	運転質量0.8～1.1t	日	3.142	6,125	
L001070011	振動ﾛｰﾗ(舗装用)[搭乗･ｺﾝﾊﾞｲﾝﾄﾞ式]	運転質量3～4t	日	0.34	1,444	
L001071001	振動ﾛｰﾗ(土工用)ﾌﾗｯﾄ･ｼﾝｸﾞﾙﾄﾞﾗﾑ型	運転質量11～12t	日	8.098	93,091	
L001180001	ﾀﾝﾊﾟ及びﾗﾝﾏ	質量 60～80kg	日	1.235	781	
M000101028	ﾌﾞﾙﾄﾞｰｻﾞ[湿地･排出ｶﾞｽ対策型(1次基準)]	20t級	供用日	3.781	93,390	
M000202019	ﾊﾞｯｸﾎｳ(ｸﾛｰﾗ)[標準]	排ｶﾞｽ型(第2次) 山積0.8m3	供用日	14.387	266,143	
M000202028	ﾊﾞｯｸﾎｳ(ｸﾛｰﾗ)[標準]	排ｶﾞｽ型(第1次) 山積0.45m3	供用日	1.576	15,757	
M000202062	ﾊﾞｯｸﾎｳ(ｸﾛｰﾗ)[標準･ｸﾚｰﾝ機能付き]	排ｶﾞｽ型(第1次) 山積0.45m3 2.9t吊	供用日	0.81	8,828	
M000301005	ﾀﾞﾝﾌﾟﾄﾗｯｸ[ｵﾝﾛｰﾄﾞ･ﾃﾞｨｰｾﾞﾙ]	10t積級	供用日	52.555	1,073,588	
M000804001	振動ﾛｰﾗ(舗装用)[ﾊﾝﾄﾞｶﾞｲﾄﾞ式]	運転質量0.5～0.6t	供用日	0.289	430	
M000807001	振動ｺﾝﾊﾟｸﾀ[前進型]	機械質量40～60kg	供用日	0.324	104	
M001161010	ｺﾝｸﾘｰﾄｶｯﾀ[ﾊﾞｷｭｰﾑ式･湿式]	切削深20cm級	供用日	0.522	2,850	
	合計額				1,710,848	

見積単価一覧表

工事名	R1徳土　徳島引田線　板・川端　道路休憩施設造成工事			
名称	規格	単位	単価	備考
処分費	コンクリート殻（無筋）	m3	1,490	運搬距離L=5.3km
処分費	アスファルト殻	m3	1,670	運搬距離L=5.3km
処分費	建設汚泥	m3	12,000	

技術管理費積上げ項目一覧表

工事名	R1徳土　徳島引田線　板・川端　道路休憩施設造成工事				
積上げ項目	土質等試験費				
番号	項目	規格仕様	単位	数量	備考
1	土粒子密度試験		試料	1	
2	締め固めた土のCBR試験	修正CBR	試料	1	

Ｒ１徳土　徳島引田線　板・川端　道路休憩施設造成工事

数量計算書

（道路休憩施設編）

数　量　総　括　表

工事区分 (レベル 1)	工　種 (レベル 2)	種　別 (レベル 3)	細　別 (レベル 4)	規　格 (レベル 5)	単位	数　量	摘　　要
道の駅造成							
	土工				式	1.0	
		掘削工					
			掘削	オープン掘削	m^3	660	
		盛土工					
			路体盛土	4.0m以上	m^3	1500	
			路床盛土	4.0m以上	m^3	2200	
		作業土工					
			床掘	土砂	m^3	60	
			埋戻	1.0m未満	m^3	30	
			不足土	搬入土	m^3	3000	
		法面整形工					
			盛土法面		m^2	110	
	法面保護工				式	1.0	
		張芝工					
			張芝		m^2	110	
	構造物撤去工						
		構造物取壊し工					
			コンクリート取壊し	無筋コンクリート	m^3	5	

数　量　総　括　表

工事区分 (レベル 1)	工　種 (レベル 2)	種　別 (レベル 3)	細　別 (レベル 4)	規　格 (レベル 5)	単位	数　量	摘　　要
	排水工						
		作業土工			式	1.0	
			基面整正	土　砂	m^2	26	
		6号U型水路	B300×H300		m	37.6	※単位数量は数量計算書参照

土工総括表

細　別	規　格	記号	計　　算　　式	単位	小　計	合　計
土工						
掘削工						
掘削	オープン掘削		土積計算書より	m^3	656.2	660
盛土工						
路体盛土	4.0m以上		土積計算書より	m^3	1493.6	1500
路床盛土	4.0m以上		土積計算書より	m^3	2151.8	2200
作業土工						
床掘	土　砂		土積計算書より	m^3	57.6	60
埋戻	1.0m未満		土積計算書より	m^3	27.9	30
不足土	土　砂		656.2+57.6-(1493.6+2151.8+27.9)	m^3	-2959.5	3000
法面整形工						
法面整形	盛土法面		構造物位置平面図より算出　A=91.8m^2　1:1.5比率=1.20185			
			91.8×1.20185	m^2	110.33	110
法面保護工			構造物位置平面図より算出　A=91.8m^2　1:1.5比率=1.20185			
張芝			91.8×1.20185	m^2	110.33	110
構造物取壊し工						
コンクリート取壊し	無筋コンクリート		0.20×0.50×52.1	m^3	5.21	5

コンクリート取壊し(数量算出根拠)

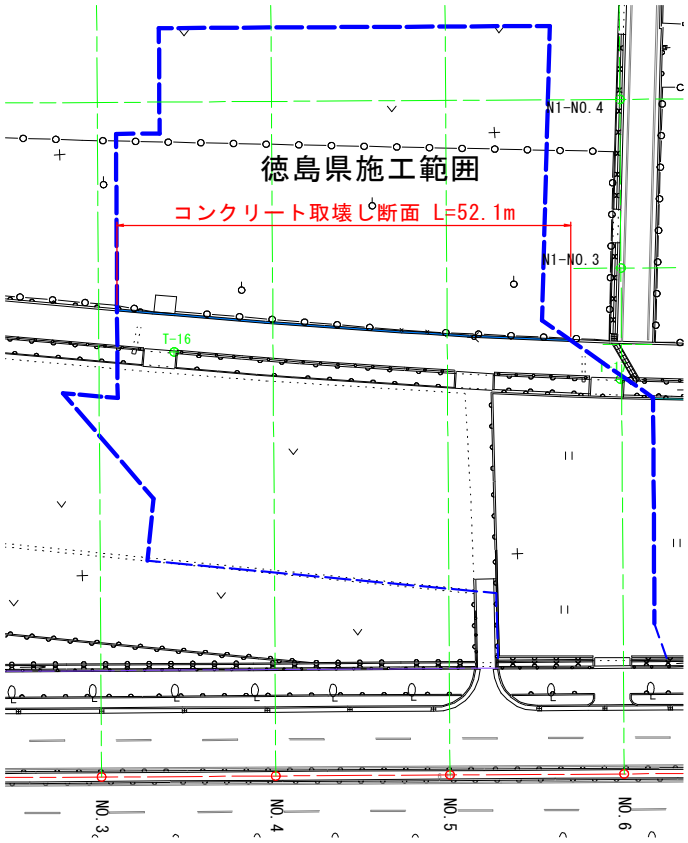

コンクリート
取壊し断面

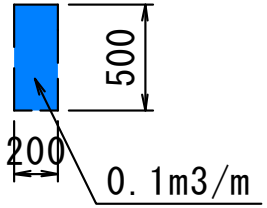

土工

土　積　計　算　書

測　点	点間距離	平均距離	掘削(オープン)			路体盛土(4.0m以上)			路床盛土(4.0m以上)					
			断面積	平　均	数　量	断面積	平　均	数　量	断面積	平　均	数　量	断面積	平　均	数　量
県道側測点														
NO.　3 + 2.10			0.3			24.2			41.8					
NO.　3 + 7.10	5.00m		0.3	0.30	1.5	24.2	24.20	121.0	41.8	41.80	209.0			
NO.　3 + 7.10'			2.3			15.4			55.8					
NO.　4	12.90m		2.3	2.30	29.7	15.4	15.40	198.7	55.8	55.80	719.8			
NO.　5	20.00m		3.4	2.85	57.0	48.8	32.10	642.0	12.8	34.30	686.0			
NO.　5 + 10.90	10.90m		3.4	3.40	37.1	48.8	48.80	531.9	12.8	12.80	139.5			
NO.　5 + 10.90'			41.8			0.0			31.3					
NO.　6	9.10m		41.8	41.80	380.4	0.0	0.00	0.0	31.3	31.30	284.8			
NO.　6 + 3.60	3.60m		41.8	41.80	150.5	0.0	0.00	0.0	31.3	31.30	112.7			
合　計	61.50m				656.2m3			1493.6m3			2151.8m3			

作業土工

土　積　計　算　書

測　点	点間距離	平均距離	床掘(土砂)			埋戻(1.0m未満)								
			断面積	平　均	数　量	断面積	平　均	数　量	断面積	平　均	数　量	断面積	平　均	数　量
県道側測点														
NO.　3 + 2.10			1.3			0.7								
NO.　3 + 7.10	5.00m		1.3	1.30	6.5	0.7	0.70	3.5						
NO.　3 + 7.10'			1.5			0.7								
NO.　4	12.90m		1.5	1.50	19.4	0.7	0.70	9.0						
NO.　5	20.00m		0.8	1.15	23.0	0.4	0.55	11.0						
NO.　5 + 10.90	10.90m		0.8	0.80	8.7	0.4	0.40	4.4						
NO.　5 + 10.90'			0.0			0.0								
NO.　6	9.10m		0.0	0.00	0.0	0.0	0.00	0.0						
NO.　6 + 3.60	3.60m		0.0	0.00	0.0	0.0	0.00	0.0						
合　計	61.50m				57.6m3			27.9m3						

工　　種	法面保護工
種　　別	張芝

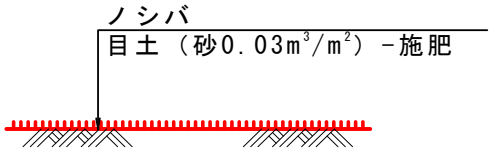

※施肥は、緩効性肥料（マグアンプK同等品）をm²当り
100g施肥する事。

細別・規格	記号	計　　算　　式	単位	合　計
張芝			【1.0m²当り数量】	
ノシバ				
		1.0	m²	1.0
目土				
砂		0.03×1.00	m³	0.03
施肥		マグアンプK　同等品		
緩効性肥料		0.1×1.00	kg	0.10

排水工

細　別	規　格	記号	計　　算　　式	単位	小　計	合　計
作業土工						
【1.0式当り算出】						
基面整正	土　砂			m^2		26.3
	6号U型水路		0.70×37.6	m^2	26.3	

排水工

細　別	規　格	記号	計　　算　　式	単位	小　計	合　計
6号U型水路			県道側測点NO.3+5.46～NO.5+2.88	m		37.6
【10.0m当り】						
コンクリート	σck≧18N/mm2		単位数量計算書より	m^3	1.857	
型枠	小型構造物		〃	m^2	18.76	
基礎材	RC-40 t=150		〃	m^2	7.00	

工　　種	排水工
種　　別	6号U型水路

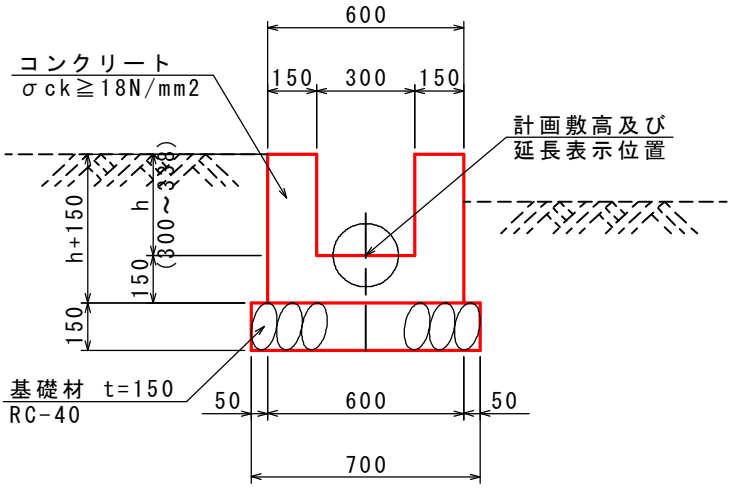

細別・規格	記号	計　　算　　式	単位	合　計
6号U型水路		B300×H300	【10.0m当り数量】	
コンクリート		※平均h=(0.300+0.338)/2=0.319		
σck≧18N/mm2		(0.60×(0.319+0.15)-0.30×0.319)×10.00	m^3	1.857
型枠				
小型構造物		(0.319+0.15)×4×10.00	m^2	18.76
基礎材				
RC-40 t=150		0.70×10.00	m^2	7.00
基面整正				
土砂		0.7×10.00	m^2	7.0

Ｒ１徳土　徳島引田線　板・川端　道路休憩施設造成工事

数量計算書

（県道編）

数　量　総　括　表

工事区分 （レベル 1）	工　種 （レベル 2）	種　別 （レベル 3）	細　別 （レベル 4）	規　格 （レベル 5）	単位	数　量	摘　　要
道路改良							
	土工				式	1.0	
		掘削工					
			掘削	オープン掘削	m^3	0	
		盛土工					
			路体盛土	2.5m未満	m^3	110	
			路床盛土	2.5m未満	m^3	0	
		作業土工					
			床掘	土砂	m^3	60	
			埋戻	1.0m未満	m^3	0	
			不足土	土砂	m^3	50	
	取壊工						
		構造物取壊し工					
			コンクリート	無筋構造物	m^3	107	
			コンクリート	鉄筋構造物	m^3	0	
		舗装版破砕工					
			アスファルト	t=3cm	m^2	60	
			アスファルト	t=4cm	m^2	0	
			アスファルト	t=5cm	m^2	0	

数　量　総　括　表

工事区分 （レベル 1）	工　種 （レベル 2）	種　別 （レベル 3）	細　別 （レベル 4）	規　格 （レベル 5）	単位	数　量	摘　　要
		殻処理工					
			コンクリート殻		m^3	107	
			コンクリート殻	無筋構造物	m^3	0	
			アスファルト殻		m^3	2	
	排水工						
		1号U型側溝	B400×h500	側溝蓋	m	45	※単位数量は数量計算書参照
		2号U型側溝	B400×h500	鋼製蓋	m	16	※単位数量は数量計算書参照
		3号U型側溝	B400×h600	側溝蓋	m	6	※単位数量は数量計算書参照

数　量　総　括　表

工事区分 (レベル 1)	工　種 (レベル 2)	種　別 (レベル 3)	細　別 (レベル 4)	規　格 (レベル 5)	単位	数　量	摘　　要
		U型水路	車両乗入部		式	1	L=29.0m
			コンクリート	σck≧18N/mm2	m^3	24	
			型　枠	鉄筋構造物	m^2	195	
			鉄　筋	SD345　D13	kg	1189	
			鋼製蓋	T-25 長スパン用	組	29	995×800×130
			基礎コンクリート	σck≧18N/mm2	m^3	2	
			基礎型枠	均し基礎	m^2	3	
			基礎材	RC-40 t=150	m^2	35	
			目地材	瀝青質目地板 t=100mm	m^2	2.4	
		U型水路	歩道部		式	1	L=23.1m
			コンクリート	σck≧18N/mm2	m^3	19	
			型　枠	鉄筋構造物	m^2	146	
			鉄　筋	SD345　D13	kg	716	
			基礎コンクリート	σck≧18N/mm2	m^3	1	
			基礎型枠	均し基礎	m^2	2	
			基礎材	RC-40 t=150	m^2	28	
			床版部				
			コンクリート	σck≧24N/mm2	m^3	3	
			型　枠	鉄筋構造物	m^2	21	
			鉄　筋	SD345　D13	kg	208	
			支保工	パイプ支保	空m^3	24	
			目地材	瀝青質目地板 t=100mm	m^2	1.9	

数　量　総　括　表

工事区分 (レベル 1)	工　種 (レベル 2)	種　別 (レベル 3)	細　別 (レベル 4)	規　格 (レベル 5)	単位	数　量	摘　　要
		7号U型水路	B400×h400	側溝蓋	m	19.0	※単位数量は数量計算書参照
		1号管渠		φ200	m	13	※単位数量は数量計算書参照
		集水桝			基	1	※単位数量は数量計算書参照

土工総括表

細　別	規　格	記号	計　　算　　式	単位	小　計	合　計
土工						
掘削工						
掘削	オープン掘削				0.0	
盛土工						
路体盛土	2.5m未満		土積計算書より　106.0	m^3	106.0	110
路床盛土	2.5m未満				0.0	
作業土工						
床掘	土　砂		土積計算書より　63.3	m^3	63.3	60
埋戻	1.0m未満		土積計算書より　0.0+0.0+0.0	m^3	0.0	0
不足土	土　砂		0+63.3-(106+0)/0.9	m^3	-54.5	(50)

土工　　道路左側

土　積　計　算　書

測　点	点間距離	平均距離	掘削(オープン)			路体盛土(2.5m未満)			路床盛土(2.5m未満)					
			断面積	平　均	数　量	断面積	平　均	数　量	断面積	平　均	数　量	断面積	平　均	数　量
県道側測点														
NO.　-4 + 0.60														
NO.　-3	19.40m													
NO.　-2	20.00m					0.2								
NO.　-1 - 10.00	10.00m					0.2	0.20	2.0						
NO.　5 + 5.00						2.3								
NO.　6	15.00m					2.3	2.30	34.5						
NO.　7	20.00m					2.3	2.30	46.0						
NO.　7 + 10.20	10.20m					2.3	2.30	23.5						
合　計	94.60m				0.0m3			106.0m3			0.0m3			

作業土工　　道路左側

土　積　計　算　書

測　点	点間距離	平均距離	床掘(土砂)			埋戻(1.0m未満)								
			断面積	平　均	数　量	断面積	平　均	数　量	断面積	平　均	数　量	断面積	平　均	数　量
県道側測点														
NO.　5 + 5.00			1.4											
NO.　6	15.00m		1.4	1.40	21.0									
NO.　7	20.00m		1.4	1.40	28.0									
NO.　7 + 10.20	10.20m		1.4	1.40	14.3									
合　計	45.20m				63.3m3			0.0m3						

取壊工

細　別	規　格	記号	計　　算　　式	単位	小　計	合　計
構造物撤去工						
コンクリート取壊し	無筋構造物		取壊し工計算書より　　106.93	m^3	106.9	107
	鉄筋構造物			m^3	0.0	0
アスファルト取壊し	t=3.0cm		取壊し工計算書より　　58.8	m^2	58.8	60
	t=4.0cm			m^2	0.0	0
	t=5.0cm			m^2	0.0	0
殻処理工						
コンクリート殻	無筋構造物		106.9	m^3		107
	鉄筋構造物		0.0	m^3		0
アスファルト殻			58.8×0.03	m^3	1.8	2

取壊工　　道路左側

土　積　計　算　書

測　点	点間距離	平均距離	コンクリート取壊し(無筋)			コンクリート取壊し(鉄筋)			アスファルト取壊し(t=5cm)			アスファルト取壊し(t=3cm)		
			断面積	平　均	数　量							断面積	平　均	数　量
県道側測点														
NO.　-4 + 0.60			0.30											
NO.　-3	19.40m		0.30	0.300	5.82									
NO.　-2	20.00m		0.30	0.300	6.00									
NO.　-1 - 10.00	10.00m		0.30	0.300	3.00									
NO.　5 + 5.00			2.02									1.3		
NO.　6	15.00m		2.02	2.020	30.30							1.3	1.30	19.5
NO.　7	20.00m		2.06	2.040	40.80							1.3	1.30	26.0
NO.　7 + 10.20	10.20m		2.06	2.060	21.01							1.3	1.30	13.3
合　計	94.60m				106.93m3									58.8m2

排水工						
細　別	規　格	記号	計　　算　　式	単位	小　計	合　計
作業土工						
【1.0式当り算出】						
基面整正	土　砂			m^2		140.4
	1号U型側溝		8.0×45.4×1/10	m^2	36.3	
	2号U型側溝		8.0×16.0×1/10	m^2	12.8	
	3号U型側溝		8.0×6.0×1/10	m^2	4.8	
	7号U型水路		8.0×19.0×1/10	m^2	15.2	
	U型水路		1.2×52.1	m^2	62.5	
	1号管渠工		6.0×(4.2+8.8)×1/10	m^2	7.8	
	1号集水桝		1.0×1	m^2	1.0	

排水工

細　別	規　格	記号	計　　算　　式	単位	小　計	合　計
1号U型側溝	延長	左側	NO.-4-15.50～NO.-3-17.30・NO.-3-9.30～NO.-2-9.30・NO.-2-1.30～NO.-1-14.30			45.4
			18.4+20.0+7.0	m	45.4	
【10.0m当り】						
コンクリート	σck≧18N/mm2		単位数量計算書より	m^3	2.410	
型枠	小型構造物		〃	m^2	26.00	
側溝蓋	C1-B400		〃	枚	20	
基礎材	RC-40 t=150		〃	m^2	8.00	

排水工

細　別	規　格	記号	計　　算　　式	単位	小　計	合　計
2号U型側溝	延長	左側	NO.-3-17.30～NO.-3-9.30・NO.-2-9.30～NO.-2-1.30・NO.0-3.50+NO.0			16.0
			8.0+8.0	m	16.0	
【10.0m当り】						
コンクリート	σck≧18N/mm2		単位数量計算書より	m^3	2.471	
型枠	小型構造物		〃	m^2	26.00	
鋼製蓋	T-25 ボルト固定 細目		〃	枚	10	
	995×500×50					
基礎材	RC-40 t=150		〃	m^2	8.00	

排水工

細　別	規　格	記号	計　　算　　式	単位	小　計	合　計
3号U型側溝	延長	左側	NO.-1-13.40～NO.-1-7.40			6.0
【10.0m当り】						
コンクリート	σck≧18N/mm2		単位数量計算書より	m^3	2.710	
型枠	小型構造物		〃	m^2	30.00	
側溝蓋	C1-B400		〃	枚	20	
基礎材	RC-40 t=150		〃	m^2	8.00	

排水工

細　別	規　格	記号	計　　算　　式	単位	小　計	合　計
U型水路	延長	左側	NO.5+8.80～NO.6+5.80・NO.7～NO.7+12.00			29.0
車両横断部			17.0+12.0	m	29.0	
【1.0式当り】						
コンクリート	σck≧18N/mm2		次頁計算書より	m^3	24.237	24
型枠	鉄筋構造物		〃	m^2	195.38	195
鉄筋	SD345 D13		41×29.00	kg	1189	1189
鋼製蓋	T-25 長スパン用		1×29.00	組	29	29
	995×800×130					
基礎コンクリート	σck≧18N/mm2		0.060×29.00	m^3	1.740	2
基礎型枠	均し基礎		0.10×29.00	m^2	2.90	3
基礎材	RC-40 t=150		1.20×29.00	m^2	34.80	35
目地材	瀝青質目地板 t=100mm		24*1/10	m^2	2.40	2.4

排水工

細　別	規　格	記号	計　　算　　式	単位	小　計	合　計
U型水路 車両横断部						
【1.0式当り】						
コンクリート	σck≧18N/mm2	1	1/2×(0.846+0.842)×11.20	m^3	9.453	
		2	1/2×(0.842+0.838)×5.80	m^3	4.872	
		3	1/2×(0.830+0.822)×12.00	m^3	9.912	
		合計		m^3	24.237	
型枠	鉄筋構造物	1	1/2×(6.84+6.80)×11.20	m^2	76.38	
		2	1/2×(6.80+6.76)×5.80	m^2	39.32	
		3	1/2×(6.68+6.60)×12.00	m^2	79.68	
		合計		m^2	195.38	

排水工						
細　別	規　格	記号	計　　算　　式	単位	小　計	合　計
U型水路	延長	左側	NO.5+5.60～NO.5+8.80・NO.6+5.80～NO.7・NO.7+12.00～NO.7+17.70			23.1
歩道部			3.2+14.2+5.7	m	23.1	
【1.0式当り】						
コンクリート	σck≧18N/mm2		次頁計算書より	m^3	18.733	19
型枠	鉄筋構造物		〃	m^2	145.75	146
鉄筋	SD345 D13		31×23.10	kg	716	716
基礎コンクリート	σck≧18N/mm2		0.060×23.10	m^3	1.386	1
基礎型枠	均し基礎		0.10×23.10	m^2	2.31	2
基礎材	RC-40 t=150		1.20×23.10	m^2	27.72	28
目地材	瀝青質目地板 t=100mm		19*1/10	m^2	1.90	1.9
床版部						
コンクリート	σck≧24N/mm2		0.110×23.10	m^3	2.541	3
型枠	鉄筋構造物		0.90×23.10	m^2	20.79	21
鉄筋	SD345 D13		9×23.10	kg	208	208
支保工	パイプ支保		次頁計算書より	空m^3	23.90	24

排水工

細　別	規　格	記号	計　　算　　式	単位	小　計	合　計
U型水路 歩道部						
【1.0式当り】						
コンクリート	σck≧18N/mm2	1	1/2×(0.828+0.824)×3.20	m^3	2.643	
		2	1/2×(0.816+0.808)×14.20	m^3	11.530	
		3	0.800×5.70	m^3	4.560	
		合計		m^3	18.733	
型枠	鉄筋構造物	1	1/2×(6.48+6.44)×3.20	m^2	20.67	
		2	1/2×(6.36+6.28)×14.20	m^2	89.74	
		3	6.20×5.70	m^2	35.34	
		合計		m^2	145.75	
支保工	パイプ支保	1	1/2×(1.06+1.06)×3.20	空m^3	3.39	
		2	1/2×(1.04+1.03)×14.20	空m^3	14.70	
		3	1.02×5.70	空m^3	5.81	
		合計		空m^3	23.90	

排水工

細　別	規　格	記号	計　　算　　式	単位	小　計	合　計
7号U型水路	延長	左側	NO.-5-8.10～NO.-4-15.50	m		19.0
【1.0式当り】						
コンクリート	σck≧18N/mm2		2.410×19.0×1/10	m^3	4.579	5
型枠	小型構造物		26.00×19.0×1/10	m^2	49.4	49
側溝蓋	C2-B300		20.0×19.0×1/10	枚	38.0	38
基礎材	RC-40 t=150		8.0×19.0×1/10	m^2	15.2	15
目地材	瀝青質　t=10		4.579/10	m2	0.5	0.5

排水工

細　別	規　格	記号	計　　算　　式	単位	小　計	合　計
1号管渠	φ200		NO.-5-7.0付近・NO.-5付近			
			4.2+8.8	m	13.0	13.0
【1.0式当り】						
ヒューム管	φ200		5.0×13.0/10.0	個	6.5	7
基礎コンクリート	σck≧18N/mm2		0.509×13.0/10.0	m^3	0.662	0.7
基礎型枠	均し基礎		2.8×13.0/10.0	m^2	3.64	4
基礎材	RC-40 t=150		6.00×13.0/10.0	m^2	7.80	8
基面整正	土砂		6.0×13.0/10.0	m^2	7.8	8

排水工

細　別	規　格	記号	計　　算　　式	単位	小　計	合　計
集水桝			1号集水桝　NO.-1-14.30～NO.-1-13.40　1基	基		1.0
【1.0式当り】						
コンクリート	σck≧18N/mm2		0.515	m^3	0.515	1
型枠	小型構造物		7.2	m^2	7.20	7
桝用鋼製蓋	T-2 細目 滑止め		1	組	1	1
	695×700×32					
基礎材	RC-40 t=150		1	m^2	1.00	1

工　　種	排水工
種　　別	1号U型側溝

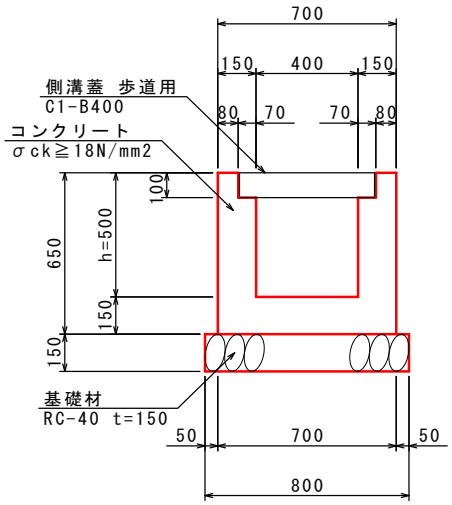

細別・規格	記号	計　　算　　式	単位	合　計
1号U型側溝		B400×h500	【10.0m当り数量】	
コンクリート				
σck≧18N/mm2		(0.70×0.65-0.40×0.40-0.54×0.10)×10.00	m^3	2.410
型枠				
小型構造物		0.65×4×10.00	m^2	26.00
側溝蓋				
C1-B400		10.00/0.50	枚	20
基礎材				
RC-40　t=150		0.80×10.00	m^2	8.00
基面整正				
土砂		0.80×10.00	m^2	8.0

工　　種	排水工
種　　別	2号U型側溝

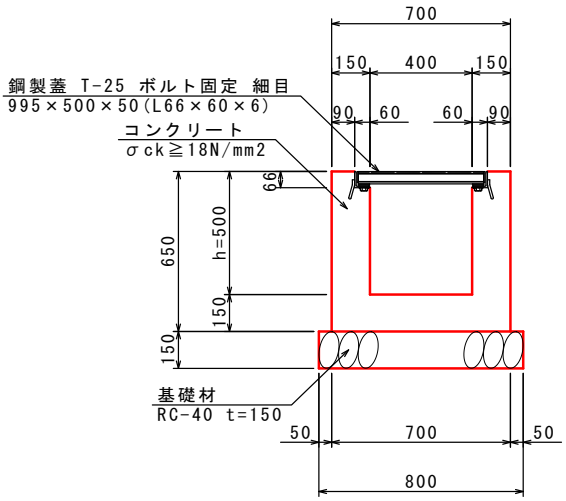

細別・規格	記号	計　　算　　式	単位	合　計
2号U型側溝		B400×h500	【10.0m当り数量】	
コンクリート				
σck≧18N/mm2		(0.70×0.65-0.40×0.434-0.52×0.066)×10.00	m^3	2.471
型枠				
小型構造物		0.65×4×10.00	m^2	26.00
鋼製蓋				
T-25 細目		10.00/1.00	組	10
ボルト固定				
基礎材				
RC-40 t=150		0.80×10.00	m^2	8.00
基面整正				
土砂		0.80×10.00	m^2	8.0

工　　種	排水工
種　　別	3号U型側溝

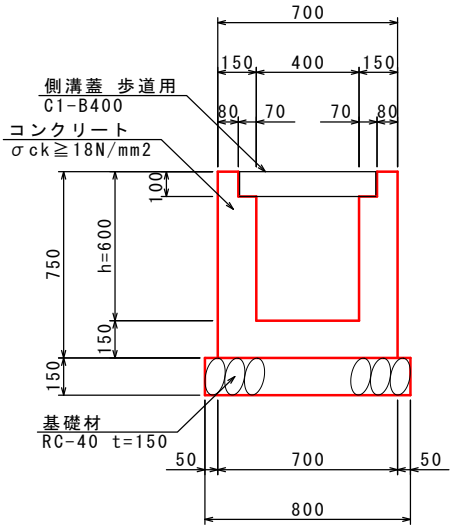

細別・規格	記号	計　　算　　式	単位	合　計
3号U型側溝		B400×h600	【10.0m当り数量】	
コンクリート				
σck≧18N/mm2		(0.70×0.75-0.40×0.50-0.54×0.10)×10.00	m^3	2.710
型枠				
小型構造物		0.75×4×10.00	m^2	30.00
側溝蓋				
C1-B400		10.00/0.50	枚	20
基礎材				
RC-40　t=150		0.80×10.00	m^2	8.00
基面整正				
土砂		0.80×10.00	m^2	8.0

工　　種	排水工
種　　別	U型水路(車両横断部)

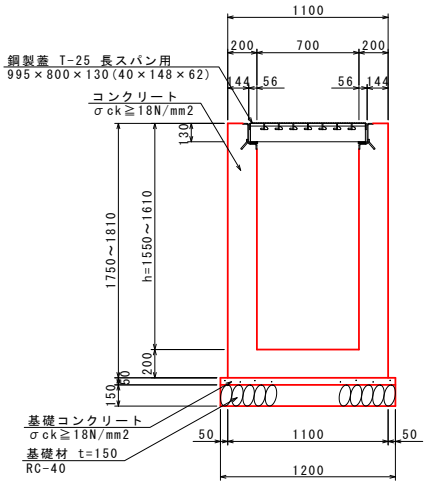

細別・規格	記号	計　　算　　式	単位	合　計
U型水路		車両横断部 B700×H1550～1610	【1.0m当り数量】	
コンクリート	h=1550	(1.10×1.75-0.70×1.402-0.824×0.148)×1.00	m^3	0.822
σck≧18N/mm2	h=1570	(1.10×1.77-0.70×1.422-0.824×0.148)×1.00	m^3	0.830
	h=1590	(1.10×1.79-0.70×1.442-0.824×0.148)×1.00	m^3	0.838
	h=1600	(1.10×1.80-0.70×1.452-0.824×0.148)×1.00	m^3	0.842
	h=1610	(1.10×1.81-0.70×1.462-0.824×0.148)×1.00	m^3	0.846
型枠	h=1550	(1.55×2+0.20)×2×1.00	m^2	6.60
鉄筋構造物	h=1570	(1.57×2+0.20)×2×1.00	m^2	6.68
	h=1590	(1.59×2+0.20)×2×1.00	m^2	6.76
	h=1600	(1.60×2+0.20)×2×1.00	m^2	6.80
	h=1610	(1.61×2+0.20)×2×1.00	m^2	6.84
鉄筋				
SD345 D13		鉄筋質量表より	kg	41
鋼製蓋				
T-25		長スパン用 滑り止め 995×800×130(40×148×62)	組	1.0
基礎コンクリート				
σck≧18N/mm2	t=50	1.20×0.05×1.00	m^3	0.060
基礎型枠				
均し基礎		0.05×2×1.00	m^2	0.10
基礎材				
RC-40 t=150		1.20×1.00	m^2	1.20
基面整正				
土砂		1.2×1.00	m^2	1.2
目地材				
瀝青質目地板	t=100	※10.0mにつき1箇所		

工　　種	排水工
種　　別	U型水路(歩道部)

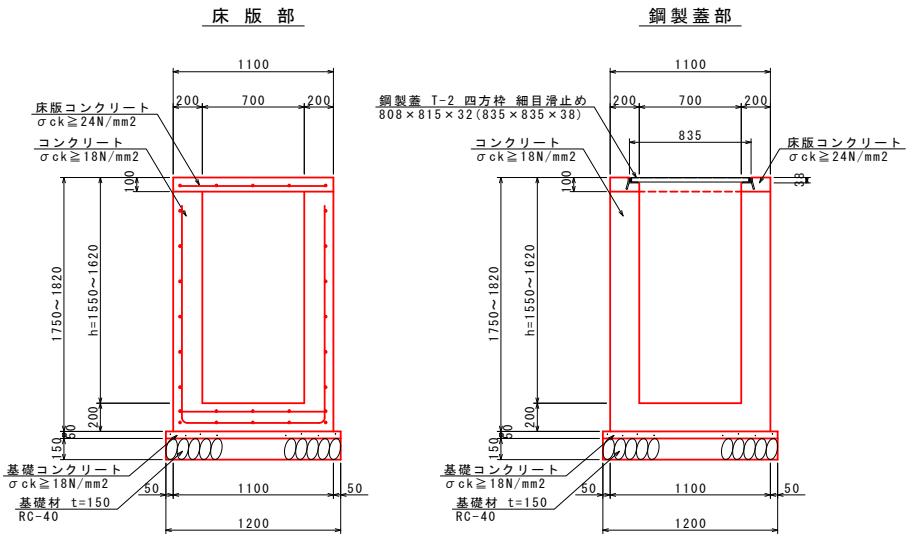

細別・規格	記号	計　　算　　式	単位	合　計
U型水路		歩道部 B700×H1550～1620	【1.0m当り数量】	
コンクリート	h=1550	(1.10×1.65-0.70×1.45)×1.00	m^3	0.800
σck≧18N/mm2	h=1570	(1.10×1.67-0.70×1.47)×1.00	m^3	0.808
	h=1590	(1.10×1.69-0.70×1.49)×1.00	m^3	0.816
	h=1610	(1.10×1.71-0.70×1.51)×1.00	m^3	0.824
	h=1620	(1.10×1.72-0.70×1.52)×1.00	m^3	0.828
型枠	h=1550	(1.45×2+0.20)×2×1.00	m^2	6.20
鉄筋構造物	h=1570	(1.47×2+0.20)×2×1.00	m^2	6.28
	h=1590	(1.49×2+0.20)×2×1.00	m^2	6.36
	h=1610	(1.51×2+0.20)×2×1.00	m^2	6.44
	h=1620	(1.52×2+0.20)×2×1.00	m^2	6.48
鉄筋				
SD345 D13		鉄筋質量表より	kg	31
基礎コンクリート				
σck≧18N/mm2	t=50	1.20×0.05×1.00	m^3	0.060
基礎型枠				
均し基礎		0.05×2×1.00	m^2	0.10
基礎材				
RC-40 t=150		1.20×1.00	m^2	1.20
基面整正				
土砂		1.2×1.00	m^2	1.2
目地材				
瀝青質目地板	t=100	※10.0mにつき1箇所		

工　　種	排水工
種　　別	U型水路(歩道部)

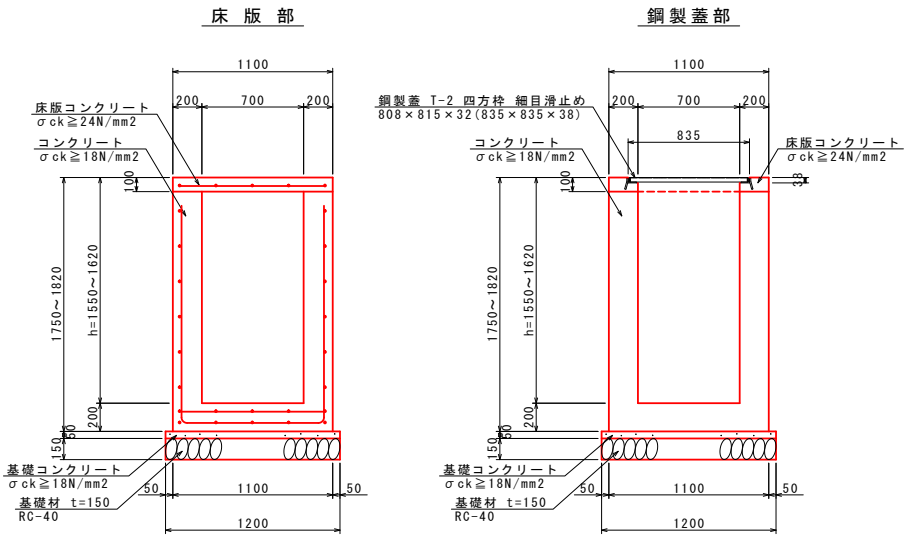

細別・規格	記号	計　　算　　式	単位	合　計
U型水路		歩道部 B700×H1550～1620	【1.0m当り数量】	
床版コンクリート				
σck≧24N/mm2		1.10×0.10×1.00	m^3	0.110
型枠				
鉄筋構造物		(0.70+0.10×2)×1.00	m^2	0.90
鉄筋				
SD345 D13		鉄筋質量表より	kg	9
支保工	h=1550	1.45×0.70	空 m^3	1.02
パイプ支保	h=1570	1.47×0.70	空 m^3	1.03
	h=1590	1.49×0.70	空 m^3	1.04
	h=1610	1.51×0.70	空 m^3	1.06
	h=1620	1.52×0.70	空 m^3	1.06

工　　種	排水工
種　　別	7号U型水路

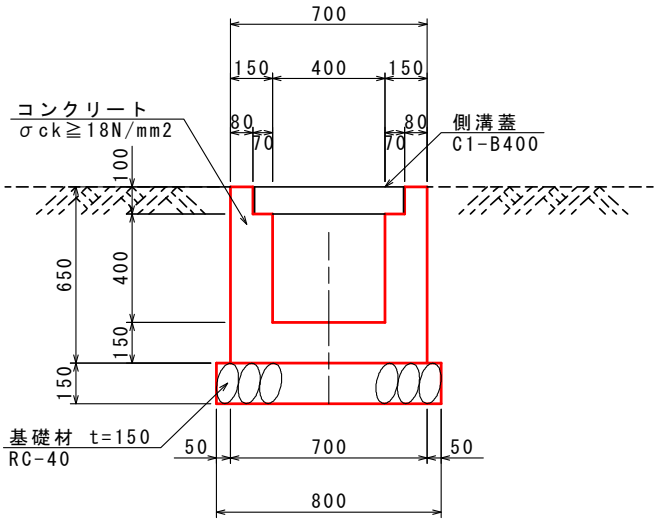

細別・規格	記号	計　　算　　式	単位	合　計
7号U型水路		B400×h400	【10.0m当り数量】	
コンクリート				
σck≧18N/mm2		(0.70×0.65-0.40×0.40-0.54×0.10)×10.0	m^3	2.410
型枠				
小型構造物		0.65×4×10.00	m^2	26.00
側溝蓋				
C1-B400		10.00/0.50	枚	20.0
基礎材				
RC-40 t=150		0.80×10.00	m^2	8.00
基面整正				
土砂		0.8×10.00	m^2	8.0

工　　種	排水工
種　　別	1号管渠

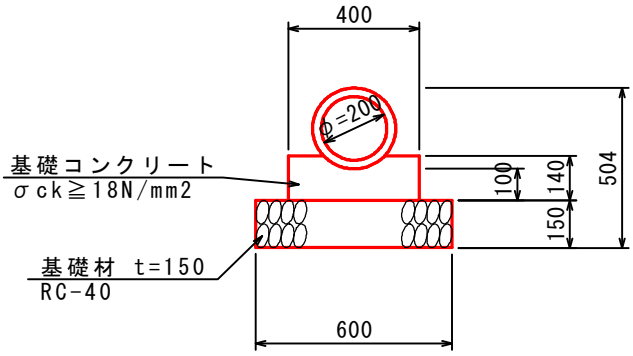

細別・規格	記号	計　　算　　式	単位	合　計
1号管渠		φ200	【10.0m当り数量】	
ヒューム管				
φ200		10.0/2.00	個	5.0
基礎コンクリート				
σck≧18N/mm2		0.509　　標準設計より	m^3	0.509
基礎型枠				
均し基礎		0.14×2×10.00	m^2	2.80
基礎材				
RC-40 t=150		0.60×10.00	m^2	6.00
基面整正				
土砂		0.60×10.00	m^2	6.0

工　　種	排水工
種　　別	1号集水桝

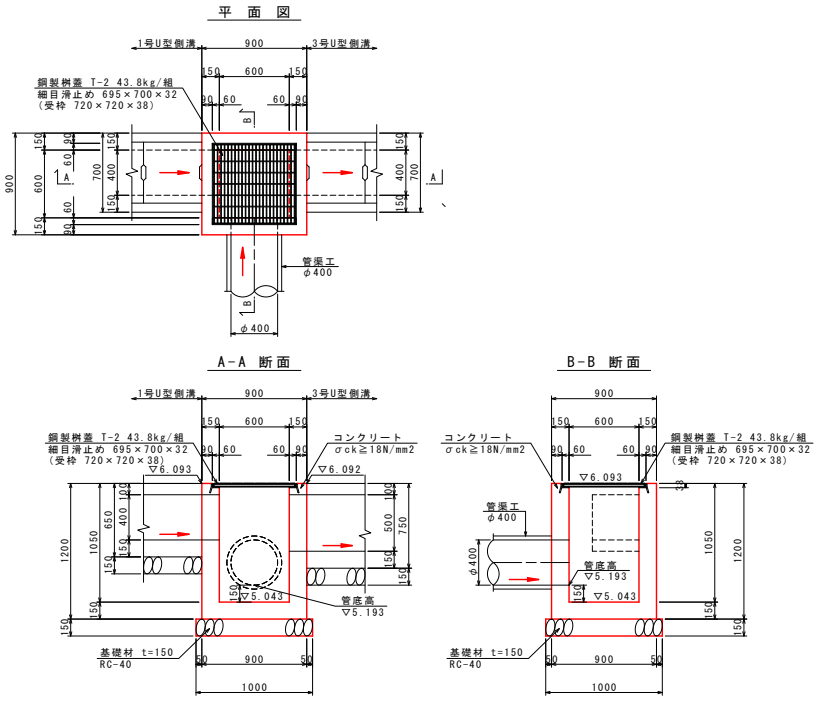

細別・規格	記号	計　　算　　式	単位	合　計
1号集水桝			【1.0基当り数量】	
コンクリート				
σck≧18N/mm2		0.90×0.90×1.20-0.60×0.60×1.012-0.72×0.72×0.038-(0.40×0.40+0.50×0.40+0.20×0.20×π)×0.15	m^3	0.515
型枠				
小型構造物		(0.90+0.60)×4×1.20	m^2	7.20
桝用鋼製蓋				
T-2 細目 滑止め		695×700×32 受枠寸法(720×720×38)	組	1
基礎材				
RC-40 t=150		1.00×1.00	m^2	1.00
基面整正				
土砂		1.00×1.00	m^2	1.0